DREWPOL Osina

KATALOG
ELEMENTÓW GIĘTYCH I DODATKÓW

CHOPIN - XB | ROSSINI - XBJF | BIZET - XAWF | CZAJKOWSKI - XLF

Rossini - XBJF – model prezentowany w katalogu | model presented in the catalog | модель показанная в каталоге

DRZWI PŁYCINOWE GIĘTE WYPUKŁE — DPG-R240 DPG-R300

CONVEX PANEL DOOR | ДВЕРЬ ФИЛЕНЧАТАЯ ГНУТАЯ

DPG-R240		DPG-R300	
H	**B**	**H**	**B**
355	522	355	440
534		534	
713		713	
860		860	
920		920	
1000		1000	

ZAKRES WYMIAROWY | MEASUREMENTS | РАЗМЕРНЫЙ РЯД:
H – WYSOKOŚĆ | HEIGHT | ВЫСОТА, **B** – SZEROKOŚĆ | WIDTH | ШИРИНА

DRZWI PŁYCINOWE GIĘTE WKLĘSŁE — DPGW-R240 DPGW-R300

CONCAVE PANEL DOOR | ДВЕРЬ ФИЛЕНЧАТАЯ ВОГНУТАЯ

DPGW-R240		DPGW-R300	
H	**B**	**H**	**B**
355	524	355	421
534		534	
713		713	
860		860	
920		920	
1000		1000	

ZAKRES WYMIAROWY | MEASUREMENTS | РАЗМЕРНЫЙ РЯД:
H – WYSOKOŚĆ | HEIGHT | ВЫСОТА, **B** – SZEROKOŚĆ | WIDTH | ШИРИНА

DRZWI PŁYCINOWE GIĘTE TYPU „S” — DPGS-R300

MULTIPLE CURVED PANEL DOOR TYPE „S” | ДВЕРЬ ФИЛЕНЧАТАЯ ГНУТАЯ „S”

DPGS-R300	
H	**B**
355	404
534	
713	
860	
920	
1000	

ZAKRES WYMIAROWY | MEASUREMENTS | РАЗМЕРНЫЙ РЯД:
H – WYSOKOŚĆ | HEIGHT | ВЫСОТА, **B** – SZEROKOŚĆ | WIDTH | ШИРИНА

DRZWI PŁYCINOWE GIĘTE TYPU „2S” **DPG2S-R300**

MULTIPLE CURVED PANEL DOOR TYPE DOUBLE „S”
ДВЕРЬ ФИЛЕНЧАТАЯ ГНУТАЯ ДВОЙНАЯ „S”

DPG2S-R300	
H	**B**
355	812

ZAKRES WYMIAROWY | MEASUREMENTS | РАЗМЕРНЫЙ РЯД:
H – WYSOKOŚĆ | HEIGHT | ВЫСОТА, **B** – SZEROKOŚĆ | WIDTH | ШИРИНА

DRZWI RAMOWE GIĘTE TYPU „S” **DRGS-R300**

MULTIPLE CURVED GLAZED DOOR TYPE „S” | ДВЕРЬ РАМОВАЯ ГНУТАЯ „S”

DRGS-R300	
H	**B**
355	404
534	
713	
860	
920	
1000	

Dostępne tylko szkło bezbarwne i antisol
Доступно только стекло бесцветное и антисоль | Available only clear glass and antisol

ZAKRES WYMIAROWY | MEASUREMENTS | РАЗМЕРНЫЙ РЯД:
H – WYSOKOŚĆ | HEIGHT | ВЫСОТА, **B** – SZEROKOŚĆ | WIDTH | ШИРИНА

DRZWI RAMOWE GIĘTE WYPUKŁE **DRG-R240** **DRG-R300**

CONVEX GLAZED DOOR | ДВЕРЬ РАМОВАЯ ГНУТАЯ

DRG-R240		DRG-R300	
H	**B**	**H**	**B**
355	522	355	440
534		534	
713		713	
860		860	
920		920	
1000		1000	

Dostępne tylko szkło bezbarwne i antisol
Доступно только стекло бесцветное и антисоль | Available only clear glass and antisol

ZAKRES WYMIAROWY | MEASUREMENTS | РАЗМЕРНЫЙ РЯД:
H – WYSOKOŚĆ | HEIGHT | ВЫСОТА, **B** – SZEROKOŚĆ | WIDTH | ШИРИНА

DRZWI KRATKOWE GIĘTE WYPUKŁE **DKG-R240** **DKG-R300**

CONVEX LATTICE DOOR | ДВЕРЬ С РЕШЕТКОЙ ГНУТАЯ

DKG-R240		DKG-R300	
H	**B**	**H**	**B**
355	522	355	440
534		534	
713		713	
860		860	
920		920	
1000		1000	

ZAKRES WYMIAROWY | MEASUREMENTS | РАЗМЕРНЫЙ РЯД:
H – WYSOKOŚĆ | HEIGHT | ВЫСОТА, **B** – SZEROKOŚĆ | WIDTH | ШИРИНА

DRZWI RAMOWE GIĘTE WKLĘSŁE **DRGW-R240** **DRGW-R300**

CONCAVE GLAZED DOOR | ДВЕРЬ РАМОВАЯ ВОГНУТАЯ

DRGW-R240		DRGW-R300	
H	**B**	**H**	**B**
355	524	355	421
534		534	
713		713	
860		860	
920		920	
1000		1000	

Dostępne tylko szkło bezbarwne i antisol
Доступно только стекло бесцветное и антисоль | Available only clear glass and antisol

ZAKRES WYMIAROWY | MEASUREMENTS | РАЗМЕРНЫЙ РЯД:
H – WYSOKOŚĆ | HEIGHT | ВЫСОТА, **B** – SZEROKOŚĆ | WIDTH | ШИРИНА

DRZWI KRATKOWE GIĘTE WKLĘSŁE **DKGW-R240** **DKGW-R300**

CONCAVE LATTICE DOOR | ДВЕРЬ С РЕШЕТКОЙ ВОГНУТАЯ

DKGW-R240		DKGW-R300	
H	**B**	**H**	**B**
355	524	355	421
534		534	
713		713	
860		860	
920		920	
1000		1000	

ZAKRES WYMIAROWY | MEASUREMENTS | РАЗМЕРНЫЙ РЯД:
H – WYSOKOŚĆ | HEIGHT | ВЫСОТА, **B** – SZEROKOŚĆ | WIDTH | ШИРИНА

DRZWI KRATKOWE GIĘTE TYPU „S” **DKGS-R300**

MULTIPLE CURVED LATTICE DOOR TYPE „S” | ДВЕРЬ С РЕШЕТКОЙ ГНУТАЯ „S”

DKGS-R300	
H	**B**
355	404
534	
713	
860	
920	
1000	

ZAKRES WYMIAROWY | MEASUREMENTS | РАЗМЕРНЫЙ РЯД:
H – WYSOKOŚĆ | HEIGHT | ВЫСОТА, **B** – SZEROKOŚĆ | WIDTH | ШИРИНА

DRZWI KRATKOWE GIĘTE TYPU „2S” **DKG2S-R300**

MULTIPLE CURVED LATTICE DOOR TYPE DOUBLE „S”
ДВЕРЬ С РЕШЕТКОЙ ГНУТАЯ ДВОЙНАЯ „S”

DKG2S-R300	
H	**B**
355	812

ZAKRES WYMIAROWY | MEASUREMENTS | РАЗМЕРНЫЙ РЯД:
H – WYSOKOŚĆ | HEIGHT | ВЫСОТА, **B** – SZEROKOŚĆ | WIDTH | ШИРИНА

CZOŁO GIĘTE WYPUKŁE (R240, R300) **CZG-R240** **CZG-R300**

CONVEX DRAWER FRONT | НАКЛАДКА НА ЯЩИК ГНУТАЯ

	H	**B**
CZG-R240	176	522
CZG-R300	176	440

ZAKRES WYMIAROWY | MEASUREMENTS | РАЗМЕРНЫЙ РЯД:
H – WYSOKOŚĆ | HEIGHT | ВЫСОТА, **B** – SZEROKOŚĆ | WIDTH | ШИРИНА

CZOŁO GIĘTE WKLĘSŁE (R240, R300) **CZGW-R240** **CZGW-R300**

CONCAVE DRAWER FRONT | НАКЛАДКА НА ЯЩИК ВОГНУТАЯ

	H	**B**
CZGW-R240	176	524
CZGW-R300	176	421

ZAKRES WYMIAROWY | MEASUREMENTS | РАЗМЕРНЫЙ РЯД:
H – WYSOKOŚĆ | HEIGHT | ВЫСОТА, **B** – SZEROKOŚĆ | WIDTH | ШИРИНА

CZOŁO GIĘTE TYPU „S” (R300) **CZGS-R300**

MULTIPLE CURVED DRAWER FRONT TYPE „S” | НАКЛАДКА НА ЯЩИК ГНУТАЯ „S”

CZGS-R300	
H	**B**
176	404

ZAKRES WYMIAROWY | MEASUREMENTS | РАЗМЕРНЫЙ РЯД:
H – WYSOKOŚĆ | HEIGHT | ВЫСОТА, **B** – SZEROKOŚĆ | WIDTH | ШИРИНА

CZOŁO GIĘTE TYPU „2S” **CZG2S-R300**

MULTIPLE CURVED DRAWER FRONT TYPE DOUBLE „S”
НАКЛАДКА НА ЯЩИК ГНУТАЯ ДВОЙНАЯ „S”

CZG2S-R300	
H	**B**
176	812

ZAKRES WYMIAROWY | MEASUREMENTS | РАЗМЕРНЫЙ РЯД:
H – WYSOKOŚĆ | HEIGHT | ВЫСОТА, **B** – SZEROKOŚĆ | WIDTH | ШИРИНА

CZOŁO

SPOSÓB MONTAŻU ELEMENTÓW GIĘTYCH

FRONT | НАКЛАДКА НА ЯЩИК

CURVED DOOR ASSEMBLY | МОНТАЖ ГНУТЫХ ЭЛЕМЕНТОВ

CZG-R240

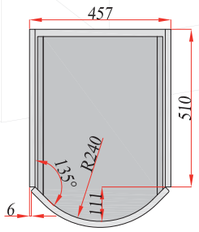

CZG-R300

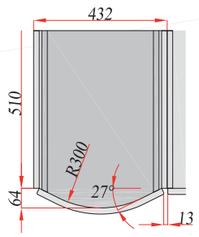

CZGW-R240

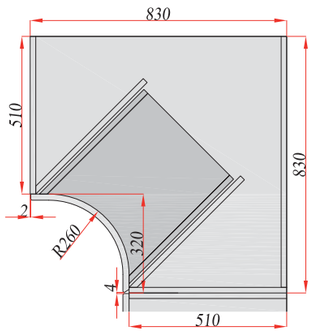

CZGW-R300

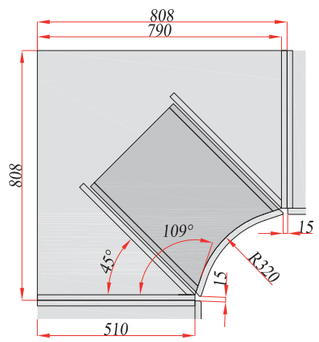

CZGS-R300

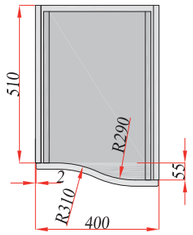

CZG2S-R300

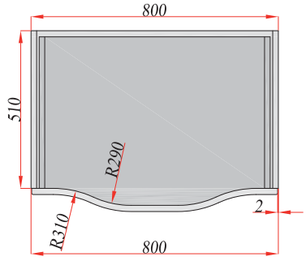

PODFREZOWANIE

BOTTOM MILLING | ПОДРЕЗАНИЕ

DGW-R240, R300

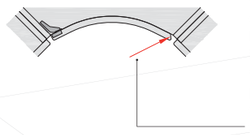

CZGW-R240, R300

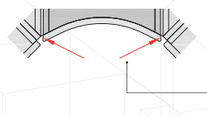

W przypadku zastosowania drzwi lub czół wklęsłych w bezpośrednim sąsiedztwie innych frontów, również wklęsłych, istnieje duże zagrożenie powstania kolizji podczas otwierania frontów. W związku z tym zostało wprowadzone, jako standardowe, specjalne frezowanie na jednej z krawędzi bocznych (po stronie uchwytu).

In case of adhibition of the doors or drawer fronts in the immediate vicinity of other doors also like concave, there is a high risk of an interference during the opening of doors. Accordingly, it has been introduced, as a standard, a special milling on one of the side edges (the side of the handle).

В случае использования фасадов и вогнутых шуфляд в непосредственной близости от других фасадов существует большая опасность соприкасанияворок во время открывания. В связи с этим мы ввели как стандарт специальное фрезерование одной и з боковых граней.

W przypadku czół frezowanie zostało wprowadzone z dwóch stron.

In the case of drawer fronts, the milling has been introduced from both sides.

В случае накладок на ящик, подрезание с двух сторон введено как стандарт.

CZG – CZOŁO GIĘTE WYPUKŁE | CONVEX DRAWER FRONT | НАКЛАДКА НА ЯЩИК ГНУТАЯ
CZGW – CZOŁO GIĘTE WKLĘSŁE | CONCAVE DRAWER FRONT | НАКЛАДКА НА ЯЩИК ВОГНУТАЯ
CZGS – CZOŁO GIĘTE TYPU „S" | MULTIPLE CURVED DRAWER FRONT TYPE „S" | НАКЛАДКА НА ЯЩИК ГНУТАЯ „S"
CZG2S – CZOŁO GIĘTE TYPU „2S" | MULTIPLE CURVED DRAWER FRONT TYPE DOUBLE „S" | НАКЛАДКА НА ЯЩИК ГНУТАЯ ДВОЙНАЯ „S"

DRZWI

SPOSÓB MONTAŻU ELEMENTÓW GIĘTYCH

DOOR | ДВЕРЬ

CURVED DOOR ASSEMBLY | МОНТАЖ ГНУТЫХ ЭЛЕМЕНТОВ

DOLNY KORPUS | STANDING | НИЖНАЯ

DG-R240

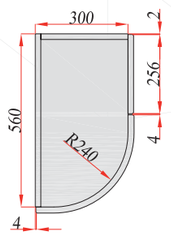

DG-R300

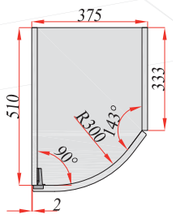

WISZĄCY KORPUS | WALL-MOUNTED | ВИСЯЩАЯ

DG-R240

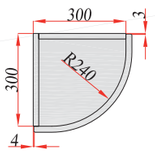

DG-R300

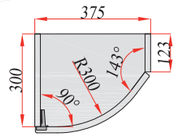

DOLNY KORPUS | STANDING | НИЖНАЯ

DGW-R240

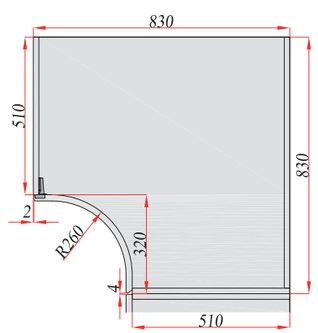

DGW-R300

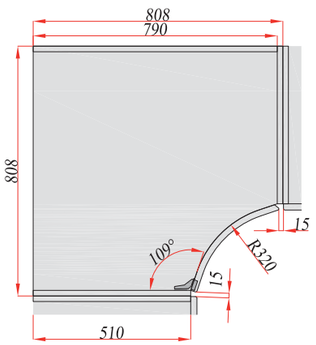

WISZĄCY KORPUS | WALL-MOUNTED | ВИСЯЩАЯ

DGW-R240

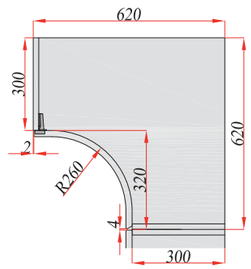

DGW-R300

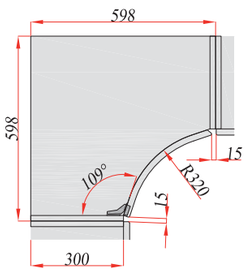

DG-R300 JEDEN FRONT | ONE DOOR | ОДИН ФАСАД

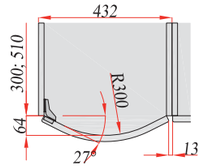

DG-R300 + DGW-R300 DWA FRONTY | TWO DOORS | ДВА ФАСАДА

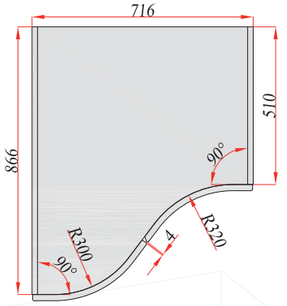

DGS-R300 JEDEN FRONT | ONE DOOR | ОДИН ФАСАД

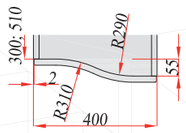

DG2S-R300 DWA FRONTY | TWO DOORS | ДВА ФАСАДА

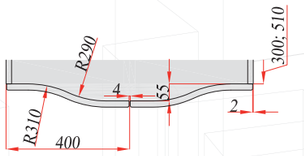

DG – DRZWI GIĘTE WYPUKŁE | CONVEX DOOR | ДВЕРЬ ГНУТАЯ
DGW – DRZWI GIĘTE WKLĘSŁE | CONCAVE DOOR | ДВЕРЬ ВОГНУТАЯ
DGS – DRZWI GIĘTE TYPU „S" | MULTIPLE CURVED DOOR TYPE „S" | ДВЕРЬ ГНУТАЯ „S"
DG2S – DRZWI GIĘTE TYPU „2S" | MULTIPLE CURVED DOOR TYPE DOUBLE „S" | ДВЕРЬ ГНУТАЯ ДВОЙНАЯ „S"

WIEŃCZĄCE

CORNICES | КАРНИЗЫ ВЕРХНИЕ

TYP B
LWGL-R300-B **L** – 550 | **H** – 47

LWGLW-R240-B **L** – 610 | **H** – 47
LWGLW-R300-B **L** – 515 | **H** – 47

LWGL2S-R300-B **L** – 912 | **H** – 47

TYP H
LWGL-R300-H **L** – 550 | **H** – 47

LWGLW-R240-H **L** – 610 | **H** – 47
LWGLW-R300-H **L** – 515 | **H** – 47

LWGL2S-R300-H **L** – 912 | **H** – 47

TYP N
LWGL-R300-N **L** – 589 | **H** – 80

LWGLW-R240-N **L** – 610 | **H** – 80
LWGLW-R300-N **L** – 515 | **H** – 80

LWGL2S-R300-N **L** – 912 | **H** – 80

LWGLW-R240-U **L** – 610 | **H** – 80
LWGLW-R300-U **L** – 515 | **H** – 80

LWGL2S-R300-U **L** – 912 | **H** – 80

TYP U
LWGL-R300-U **L** – 589 | **H** – 80

LWGLW-R240-AB **L** – 610 | **H** – 80
LWGLW-R300-AB **L** – 515 | **H** – 80

LWGL2S-R300-AB **L** – 912 | **H** – 80

TYP AB
LWGL-R300-AB **L** – 589 | **H** – 80

LWGLW-R240-AF **L** – 610 | **H** – 80
LWGLW-R300-AF **L** – 515 | **H** – 80

LWGL2S-R300-AF **L** – 912 | **H** – 80

TYP AF
LWGL-R300-AF **L** – 589 | **H** – 80

LWGL – LISTWA WIEŃCZĄCA GIĘTA LITA WYPUKŁA | CONVEX CORNICE | КАРНИЗ ВЕРХНИЙ ГНУТЫЙ
LWGLW – LISTWA WIEŃCZĄCA GIĘTA LITA WKLĘSŁA | CONCAVE CORNICE | КАРНИЗ ВЕРХНИЙ ГНУТЫЙ ВОГНУТЫЙ
LWGL2S – LISTWA WIEŃCZĄCA GIĘTA LITA TYPU „2S" | MULTIPLE CURVED CORNICE TYPE DOUBLE „S" | КАРНИЗ ВЕРХНИЙ ГНУТЫЙ ДВОЙНАЯ „S"

L – DŁUGOŚĆ | LENGHT | ДЛИНА, **H** – WYSOKOŚĆ | HEIGHT | ВЫСОТА

PODSZAFKOWE

PELMETS | КАРНИЗЫ НИЖНИЕ

TYP D
LPGL-R300-D **L** – 516 | **H** – 47

LPGLW-R240-D **L** – 668 | **H** – 47
LPGLW-R300-D **L** – 549 | **H** – 47

LPGL2S-R300-D **L** – 912 | **H** – 47

TYP J
LPGL-R300-J **L** – 516 | **H** – 47

LPGLW-R240-J **L** – 668 | **H** – 47
LPGW-R300-J **L** – 549 | **H** – 47

LPG2S-R300-J **L** – 912 | **H** – 47

TYP P
LPGL-R300-P **L** – 516 | **H** – 47

LPGLW-R240-P **L** – 668 | **H** – 47
LPGLW-R300-P **L** – 549 | **H** – 47

LPGL2S-R300-P **L** – 912 | **H** – 47

LPGLW-R240-X **L** – 668 | **H** – 47
LPGLW-R300-X **L** – 549 | **H** – 47

LPGL2S-R300-X **L** – 912 | **H** – 47

TYP X
LPGL2-R300-X **L** – 516 | **H** – 47

LPGLW-R240-AD **L** – 668 | **H** – 47
LPGLW-R300-AD **L** – 549 | **H** – 47

LPGL2S-R300-AD **L** – 912 | **H** – 47

TYP AD
LPGL-R300-AD **L** – 516 | **H** – 47

LPGLW-R240-AH **L** – 668 | **H** – 47
LPGLW-R300-AH **L** – 549 | **H** – 47

LPGL2S-R300-AH **L** – 912 | **H** – 47

TYP AH
LPGL-R300-AH **L** – 516 | **H** – 47

LPGL – LISTWA PODSZAFKOWA GIĘTA LITA WYPUKŁA | CONVEX PELMET | КАРНИЗ НИЖНИЙ ГНУТЫЙ
LPGLW – LISTWA PODSZAFKOWA GIĘTA LITA WKLĘSŁA | CONCAVE PELMET | КАРНИЗ НИЖНИЙ ГНУТЫЙ ВОГНУТЫЙ
LPGL2S – LISTWA PODSZAFKOWA GIĘTA LITA TYPU „2S" | MULTIPLE CURVED PELMET TYPE DOUBLE „S" | КАРНИЗ НИЖНИЙ ГНУТЫЙ ДВОЙНАЯ „S"

L – DŁUGOŚĆ | LENGHT | ДЛИНА, **H** – WYSOKOŚĆ | HEIGHT | ВЫСОТА

LISTWY

WIEŃCZĄCE

CORNICES | КАРНИЗЫ ВЕРХНИЕ

TYP AJ | LWGL-R300-AJ | **L** – 589 | **H** – 80

LWGLW-R240-AJ | **L** – 610 | **H** – 80

LWGLW-R300-AJ | **L** – 515 | **H** – 80

LWGL2S-R300-AJ | **L** – 912 | **H** – 80

TYP Ł | LWGL-R300-Ł | **L** – 589 | **H** – 50

LWGLW-R240-Ł | **L** – 610 | **H** – 50

LWGLW-R300-Ł | **L** – 515 | **H** – 50

LWGL2S-R300-Ł | **L** – 912 | **H** – 50

TYP S | LWGL-R300-S | **L** – 589 | **H** – 80

LWGLW-R240-S | **L** – 610 | **H** – 80

LWGLW-R300-S | **L** – 515 | **H** – 80

LWGL2S-R300-S | **L** – 912 | **H** – 80

TYP AO | LWLO-AO | **L** – 1500 | **H** – 50

LISTWY

COKOŁOWE

PLINTHS | ЦОКОЛЯ

TYP B | LCGO-R300-B | **L** – 475 | **H** – 100, 150

LCGOW-R240-B | **L** – 713 | **H** – 100, 150

LCGOW-R300-B | **L** – 573 | **H** – 100, 150

LCGO2S-R300-B | **L** – 840 | **H** – 100, 150

LWGL – LISTWA WIEŃCZĄCA GIĘTA LITA WYPUKŁA | CONVEX CORNICE | КАРНИЗ ВЕРХНИЙ ГНУТЫЙ
LWGLW – LISTWA WIEŃCZĄCA GIĘTA LITA WKLĘSŁA | CONCAVE CORNICE | КАРНИЗ ВЕРХНИЙ ГНУТЫЙ ВОГНУТЫЙ
LWGL2S – LISTWA WIEŃCZĄCA GIĘTA LITA TYPU „2S" | MULTIPLE CURVED CORNICE TYPE DOUBLE „S" | КАРНИЗ ВЕРХНИЙ ГНУТЫЙ ДВОЙНАЯ „S"
LWLO – LISTWA WIEŃCZĄCA LITA OZDOBNA | SOLID DECORATIVE CORNICE | ВЕРХНИЙ КАРНИЗ
LCGO – LISTWA COKOŁOWA GIĘTA OKLEINOWANA | CONVEX VENEERED PLINTH | ЦОКОЛЬ ГНУТЫЙ
LCGOW – LISTWA COKOŁOWA GIĘTA OKLEINOWANA WKLĘSŁA | CONCAVE VENEERED PLINTH | ЦОКОЛЬ ВОГНУТЫЙ
LCGO2S – LISTWA COKOŁOWA GIĘTA OKLEINOWANA TYPU „2S" | MULTIPLE CURVED VENEERED PLINTH TYPE DOUBLE „S" | ЦОКОЛЬ ГНУТЫЙ ДВОЙНАЯ „S"

L – DŁUGOŚĆ | LENGHT | ДЛИНА, **H** – WYSOKOŚĆ | HEIGHT | ВЫСОТА

LISTWY

PODSZAFKOWE

PELMETS | КАРНИЗЫ НИЖНИЕ

TYP AL | LPGL-R300-AL | **L** – 516 | **H** – 47

LPGLW-R240-AL | **L** – 668 | **H** – 47

LPGLW-R300-AL | **L** – 549 | **H** – 47

LPGL2S-R300-AL | **L** – 912 | **H** – 47

LISTWA OZDOBNA

DECORATIVE PELMET | ДЕКОРАТИВНАЯ ПЛАНКА

TYP BO | LO-7-BO | **H** – 230 | **B** – 900 **H** – 260 | **B** – 1400 **H** – 260 | **B** – 1100

GALERYJKI GIĘTE

CURVED GALLERY RAILS | ГНУТЫЕ БАЛЮСТРАДЫ

TYP A | GG-R240 | **L** – 582 | **H** – 70

GG-R300 | **L** – 427 | **H** – 70

GGW-R240 | **L** – 578 | **H** – 70

GGW-R300 | **L** – 455 | **H** – 70

GG2S-R300 | **L** – 820 | **H** – 70

LPGL – LISTWA PODSZAFKOWA GIĘTA LITA WYPUKŁA | CONVEX PELMET | КАРНИЗ НИЖНИЙ ГНУТЫЙ
LPGLW – LISTWA PODSZAFKOWA GIĘTA LITA WKLĘSŁA | CONCAVE PELMET | КАРНИЗ НИЖНИЙ ГНУТЫЙ ВОГНУТЫЙ
LPGL2S – LISTWA PODSZAFKOWA GIĘTA LITA TYPU „2S" | MULTIPLE CURVED PELMET TYPE DOUBLE „S" | КАРНИЗ НИЖНИЙ ГНУТЫЙ ДВОЙНАЯ „S"
LO-7-BO – LISTWA OZDOBNA | DECORATIVE PELMET | ДЕКОРАТИВНАЯ ПЛАНКА
GG – GALERYJKA GIĘTA WYPUKŁA | CONCAVE GALLERY RAIL | БАЛЮСТРАДА ГНУТАЯ
GGW – GALERYJKA GIĘTA WKLĘSŁA | CONVEX GALLERY RAIL | БАЛЮСТРАДА ВОГНУТАЯ
GGS – GALERYJKA GIĘTA TYPU „S" | MULTIPLE CURVED GALLERY RAIL TYPE „S" | БАЛЮСТРАДА ГНУТАЯ „S"
GG2S – GALERYJKA GIĘTA TYPU „2S" | MULTIPLE CURVED GALLERY RAIL TYPE DOUBLE „S" | БАЛЮСТРАДА ГНУТАЯ ДВОЙНАЯ „S"

L – DŁUGOŚĆ | LENGHT | ДЛИНА, **H** – WYSOKOŚĆ | HEIGHT | ВЫСОТА

ELEMENTY UZUPEŁNIAJĄCE

COMPLEMENTARY ELEMENTS | ДОПОЛНИТЕЛЬНЫЕ ЭЛЕМЕНТЫ

KAPITEL DO CARGO	TRZON DO CARGO	UCHWYT DO CARGO					
TYP B	TYP C	TYP C	TYP D	TYP E	TYP F	TYP G	TYP H
H – 146 B – 146 L – 42	H – 2100 B – 146 L – 26	H – 2100 B – 31 L – 24	H – 2100 B – 31 L – 24	H – 2100 B – 31 L – 24	H – 2100 B – 31 L – 24	H – 2100 B – 31 L – 24	H – 2100 B – 31 L – 24

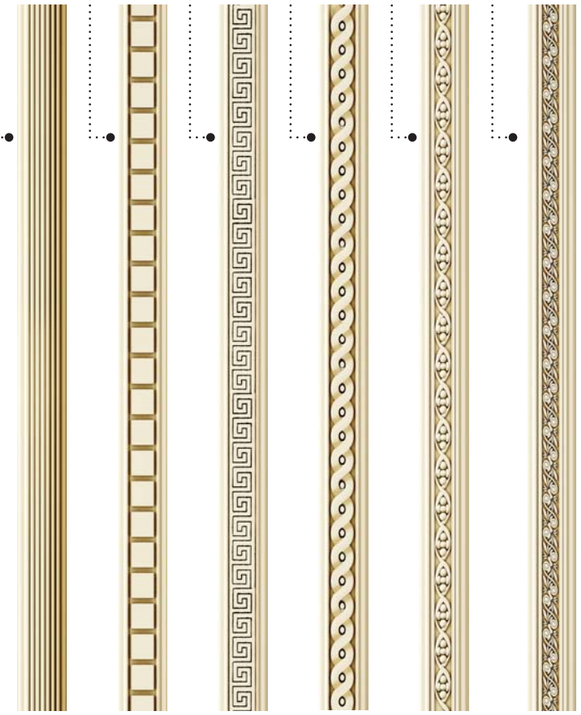

BAZA DO CARGO	STOPKA COKOŁOWA DO CARGO
TYP B	TYP A
H – 40 B – 146 L – 42	H – 100 B – 146 L – 35

L – DŁUGOŚĆ | LENGHT | ДЛИНА, **H** – WYSOKOŚĆ | HEIGHT | ВЫСОТА, **B** – SZEROKOŚĆ | WIDTH | ШИРИНА

SPOSÓB MONTAŻU

ASSEMBLY | МОНТАЖ

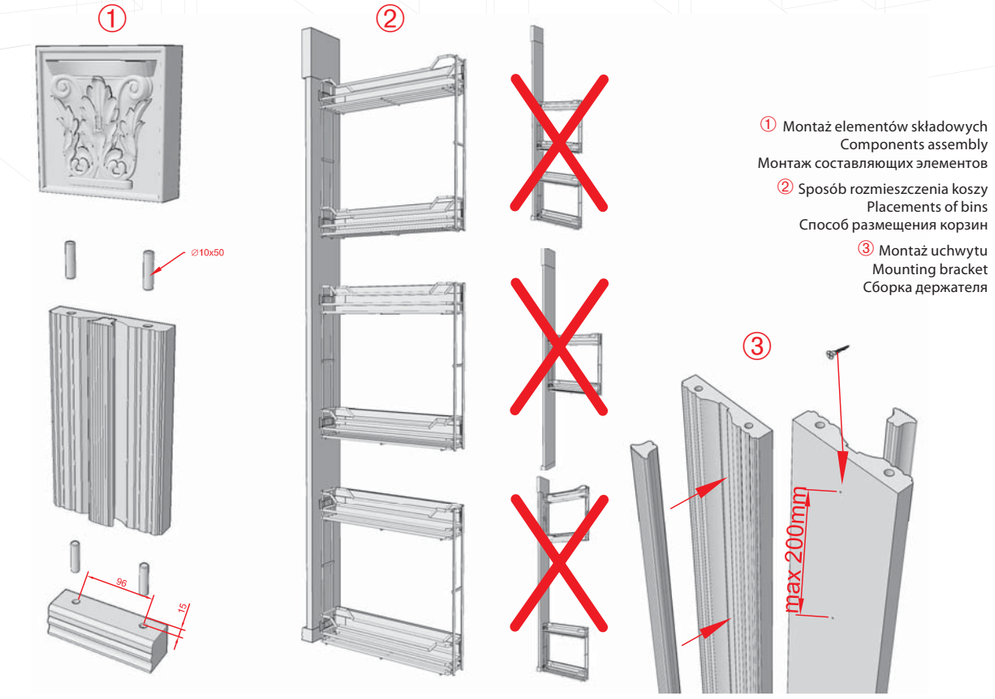

① Montaż elementów składowych
Components assembly
Монтаж составляющих элементов

② Sposób rozmieszczenia koszy
Placements of bins
Способ размещения корзин

③ Montaż uchwytu
Mounting bracket
Сборка держателя

PILASTER

PILASTER | ПИЛЯСТРА

TYP N | PL-N | **H** – 570, 713, 920, 1000 | **B** – 50

KOLUMNA NAROŻNIKOWA

CORNER COLUMN | УГЛОВАЯ КОЛОННА

TYP E4 | KN-E4 | **H** – 820 | **B** – 90 | **L** – 90

L – DŁUGOŚĆ | LENGHT | ДЛИНА, **H** – WYSOKOŚĆ | HEIGHT | ВЫСОТА, **B** – SZEROKOŚĆ | WIDTH | ШИРИНА

CZOŁO BUTELKOWE

BOTTLE DRAWER FRONT | НАКЛАДКА НА ЯЩИК БУТЫЛОЧНАЯ

TYP CZOŁA	MODEL FRONT	CZ45 - HL, HO, HF, HI	**H** – 140 | **B** – 396, 446, 496, 596, 796, 896
HL	CHOPIN - XB		
HO	ROSSINI - XBJF		
HF	BIZET - XAWF		
HI	CZAJKOWSKI - XLF		

SZEROKOŚĆ CZOŁA | WIDTH OF THE DRAWER FRONT | ШИРИНА ШУФЛЯДЫ	396	446	496	596	796	896
LICZBA WYBRAŃ | NUMBER OF THE INDENTATION | КОЛИЧЕСТВО ФРЕЗЕРОВОК	3	3	4	5	7	8

DEKOR

DECOR | ДЕКОР

TYP 01	DE-01	**Ø** – 60 mm
TYP 05	DE-05	**Ø** – 50 mm

STOJAK NA BUTELKI

RACK FOR BOTTLES | СТОЙКА ПОД БУТЫЛКИ

TYP A	SNBW-A	**H** – 396, 700 | **B** – 396 | **L** – 300 | Wolnostojący | Free-standing | Свободностоящий
TYP B	SNBW-B	**H** – 339, 651 | **B** – 364 | **L** – 300 | Do zabudowy | Built-in | К застройке

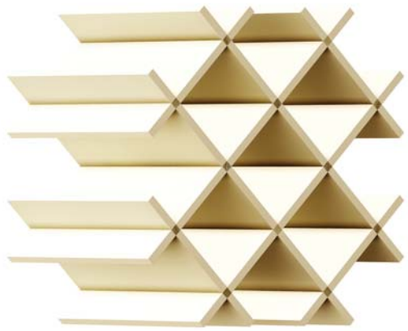

STOJAK NA BUTELKI

SPOSÓB MONTAŻU

ASSEMBLY | МОНТАЖ

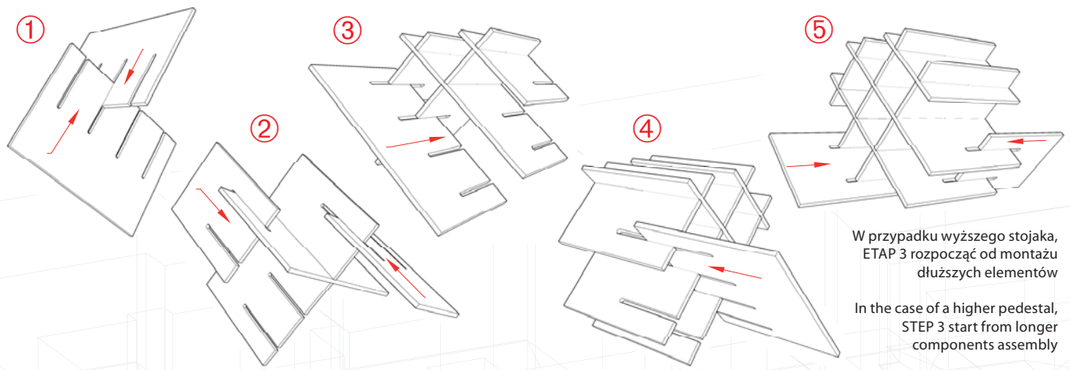

W przypadku wyższego stojaka, ETAP 3 rozpocząć od montażu dłuższych elementów

In the case of a higher pedestal, STEP 3 start from longer components assembly

В случае высокой стойки, ЭТАП 3 начинается от монтажа длинных элементов

L – DŁUGOŚĆ | LENGHT | ДЛИНА, **H** – WYSOKOŚĆ | HEIGHT | ВЫСОТА, **B** – SZEROKOŚĆ | WIDTH | ШИРИНА

Elementy gięte i nowe dodatki przedstawione w katalogu na przykładzie Rossini - XBJF dostępne są w następujących modelach:

Convex components and new accessories are presented in the example of Rossini-XBJF model at the catalogue and are available in the following types::

Элементы гнутые и новые дополнения представленные в каталоге на примере Rossini - XBJF доступные в следующих моделях:

Chopin - XB
Rossini - XBJF
Bizet - XAWF
Czajkowski - XLF

Drewpol Sp. z o.o.
72-221 Osina 27A
Polska

DREWPOL Osina

tel.: +48 91/ 579 01 00
fax: +48 91/ 579 01 07
e-mail: biuro@drewpol.pl
www.drewpol.pl